Brunetti®
Tube amplification

MANUALE D'USO

Matrix

Midi Multifunctions Looper/Switcher

Questo manuale d'uso, se letto vi permettera' di conoscere a fondo l'apparecchio da voi acquistato, dandovi l'opportunita' di sfruttare a pieno le sue potenzialita'. Tutte le nostre apparecchiature sono artigianali.Per questo potrete trovare piccole differenze acustiche e/o costruttive. Questo a garanzia di un prodotto realizzato a mano.

Finest Italian handmade

CONGRATULAZIONI PER LA TUA SCELTA!

Matrix e' l'unica unita' di splittaggio e commutazione capace di allacciare tra loro i vari elementi della catena di amplificazione per chitarra o basso.

Matrix e' capace di:

- Amplificare in corrente (BUFFER) il segnale dello strumento.
- Inserire in cascata fino a tre loop a basso livello perfettamente trasparenti e senza rumori di commutazione per uso con effetti a pedale.
- Splittare il segnale su quattro uscite completamente bilanciate e separate galvanicamente da trasformatore con caratteristiche professionali. Ognuna di queste uscite (A,B,C, TUNER) definisce un sistema che puo' essere costituito da testate, pre e finali, accordatore.
- Gestire i loop effetti delle testate e/o dei sistemi pre e finale inserendo fino a 2 multieffetti a rack ad alto livello in mono o stereo
- Gestire le uscite di potenza delle testate e/o dei finali smistandole a u na cassa stereo o a due casse mono.
- Inserire automaticamente un carico di potenza al sistema non selezionato, per evitare danni ai sistemi valvolari.
- Adattare la cassa, in mono o in stereo, al tipo di sistema selezionato (testate o pre e finali).
- Switchare via midi fino a tre funzioni con remote switching.
- Alimentare gli effetti a pedale con phantom power.
- Alimentare la pedaliera MIDI con phantom power direttamente dal cavo midi.
- Gestire il mappaggio dei canali midi.

Tutte queste operazioni sono garantite da un microprocessore di nuova generazione, veloce ed affidabile. Matrix ha caratteristiche elettriche assolutamente eccezionali. Ogni componente e' stato scelto in base alla funzione che deve svolgere. Tutti i loop sono stati studiati per avere le migliori caratteristiche richieste dallíutilizzo con determinati effetti. Ogni anello della catena di switching puo' fare solo quello per cui e' stato progettato, senza alcun compromesso.

Tutti questi motivi fanno di Matrix un oggetto assolutamente unico nel suo genere, utilizzabile in tutte quelle situazioni dove sia richiesta una grande capacita' di switching assolutamente priva di interferenze.
Tutte le nostre apparecchiature sono artigianali. Per questo potreste trovare piccole differenze acustiche e/o costruttive. Questo a garanzia di un prodotto veramente realizzato a mano.

CARATTERISTICHE TECNICHE

- Input bafferato,trasparente a basso rumore
- 3 fast SSL lo/level loops, per multieffetto a pedale.
- 4 transformer floating balanced output con SSL muting (A, B, C, Tuner)
- 3 systems (A, B, C con gestione dei send e return e delle uscite di potenza)
- 2 fast hi/level loops, per multieffetti a rack
- 3 NO o NC switches midi controlled
- 2 speaker systems selezionabili.
- 9 VdC / 200 mA phantom power per effetti a pedale
-12VdC / 3000mA phantom power per pedaliera MIDI
- MIDI channels mapping (da 2 a 8 + omni)
- 1 U Rack peso 2 Kg

DOTAZIONE

- Cavo alimentazione
- Manuale d'uso
- Garanzia

- 4 cavi per loop da jack stereo a due jack mono

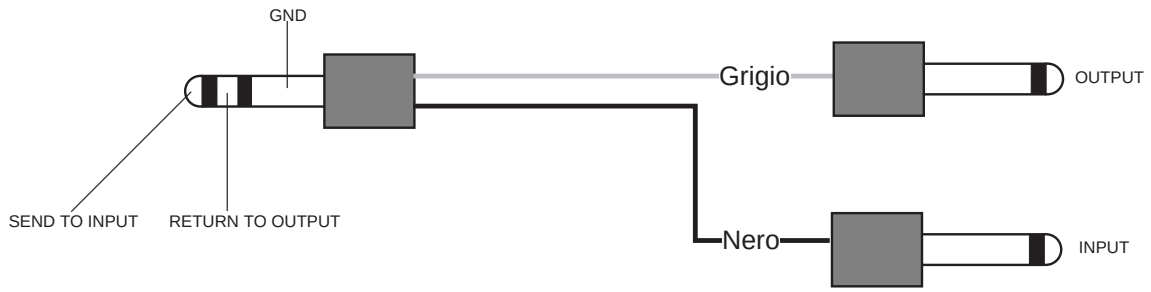

COLLEGAMENTO ELETTRICO

La sicurezza elettrica e il corretto funzionamento dell'apparecchio e' assicurato solo quando e' garantito un buon sistema di messa a terra.

Assicurarsi che la tensione di alimentazione della rete elettrica sia la medesima di quella riportata sul posteriore del vostro apparecchio.

Brunetti
Tube amplification

SCHEMA A BLOCCHI MATRIX

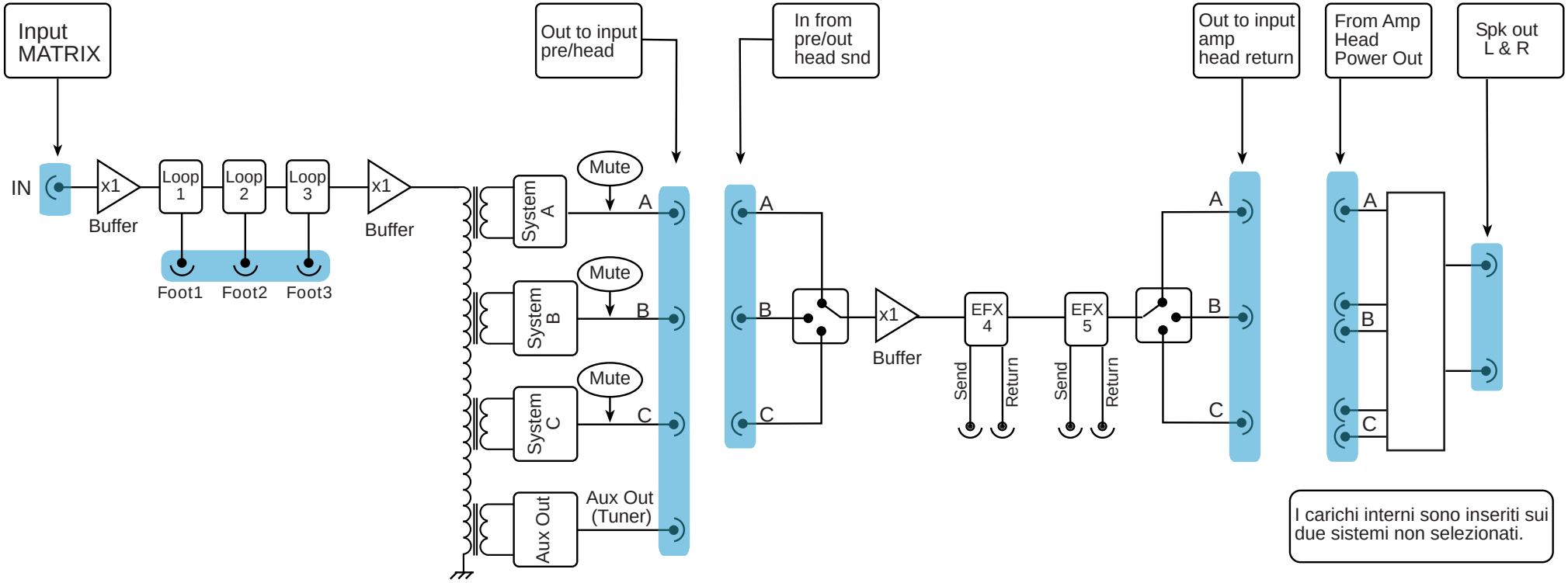

Ingresso strumento **(Chitarra, Basso, ecc)**

Con questi pulsanti puoi selezionare il sistema che vuoi ascoltare. Le uscite che trovi sul retro le devi collegare agli ingressi dei preamplificatori e/o delle testate. Il pulsante MUTE potrai utilizzarlo per accordare, collegando l'uscita TUNER ad un accordatore.

Con questi pulsanti puoi selezionare il/i LOOP che desideri. Quelli nominati FOOT sono adatti ai multieffetto a pedale, e sono mono. Quelli nominati EFX sono per multieffetto rack e sono stereo. Ne puoi selezionare quanti ne vuoi.

Con questi pulsanti puoi comandare funzioni esterne come cambio canali, bypass o altre commutazioni Ne puoi selezionare quanti ne vuoi.

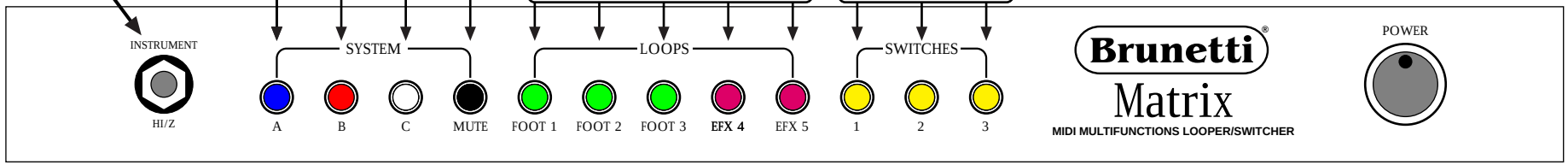

Questo switch é attivo solo con il sistema A (mono). Se collegate due spkr da 8Ω (2x8) sulla testata selezionate un impedenza di 16Ω. Se le casse sono da 16Ω (2x16) selezionate 8Ω. In tutti gli altri casi (system B e C) lo switch **non è attivo. Se** dovete collegare altre testate potete utilizzare il seguente schema:

Questa presa di alimentazione phantom può fornire 9 Vdc stabilizzati per alimentare i pedalini. La massima corrente prelevabile é 200mA

Questi jack sono mono.Ad essi collegherete la cassa in stereo o due casse mono.E' fondamentale collegarli tutti edue alla cassa (stereo) o alle casse mono.

Questi jack sono mono. La loro funzione é importantissima in quanto servono a splittare il segnale di potenza proveniente dai vari sistemi verso la cassa /e. L'input **A** é solo mono mentre **B** e **C** sono stereo. Se utilizzate i loop **B** e **C** per testate mono, collegate tutti e due gli ingressi **B left** e **B right** come se la testata fosse stereo, cioé con due cavi di potenza dalla testata ai due ingressi (BL/BR o CL/CR.

Questi jack sono stereo. Se collegate il TIP avrete la funzione N.O., cioé quando attivato lo switch si chiuderà. Al contrario se collegate il RING avrete la funzione N.C., cioé quando attivato lo switch si aprirà. Il contatto avviene con relé.

Per memorizzare via MIDI una determinata situazione é sufficiente impostarla sul Matrix, selezionare sulla pedaliera il numero del programma desiderato e tenere premuto il pulsante del sistema scelto (A,B,C o MUTE) fino a quando si vedrà un lampeggio di tutte le funzioni.

Questi jack sono stereo (LEFT/RIGHT). Potete utilizzare cavi come quelli in dotazione. Questi loops sono adatti esclusivamente ad effetti a rack

Questi jack sono stereo (SND/RET). Potete utilizzare cavi come quelli in dotazione. Questi loops sono adatti esclusivamente ad effetti a pedale

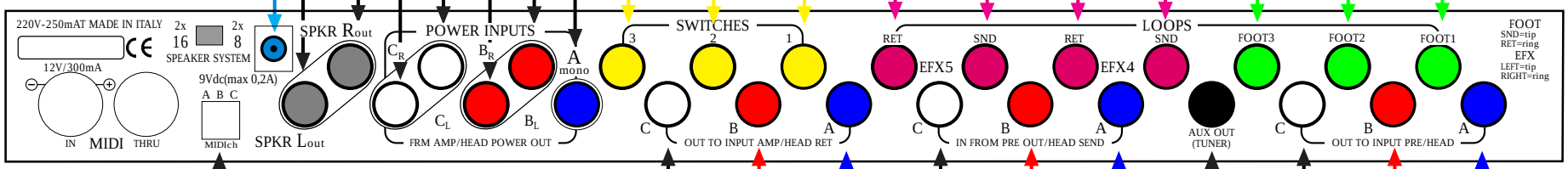

Il MIDI ch dip switch permette di selezionare il canale MIDI sul quale Matrix riceve i program change. Le combinazioni dei dip A,B,C sono le seguenti :

	A	B	C
OMNI	**off**	**off**	**off**
2	**on**	**off**	**off**
3	**off**	**on**	**off**
4	**on**	**on**	**off**
5	**off**	**off**	**on**
6	**on**	**off**	**on**
7	**off**	**on**	**on**
8	**on**	**on**	**on**

Il jack **A** è mono , mentre **B** e **C** sono stereo. Li utilizzerete per mandare il segnale al RETURN delle testate o all' INPUT del finale stereo. Ovviamente il sistema **A** é solo mono quindi adatto a sole testate.

Questi jack sono mono. Li utilizzerete per ricevere il segnale proveniente dall' uscita SEND delle testate o dall' uscita MAIN dei preamplificatori.

Questi jack sono mono. Li utilizzerete per mandare il segnale proveniente dal vostro strumento ai vari sistemi. L'uscita tuner funziona sempre, e può essere usata con un accordatore o con un altro sistema sempre attivo.

ATTENZIONE!!!

Il MATRIX e tutte le apparecchiature del sistema devono essere collegate alla stessa presa di terra!!
Senza questo accorgimento il sistema può funzionare male e/o danneggiare il MATRIX!!

Brunetti

Esempio di collegamento per due testate,un effetto a pedale, un effetto rack e una cassa 4x12” stereo 8 ohm.

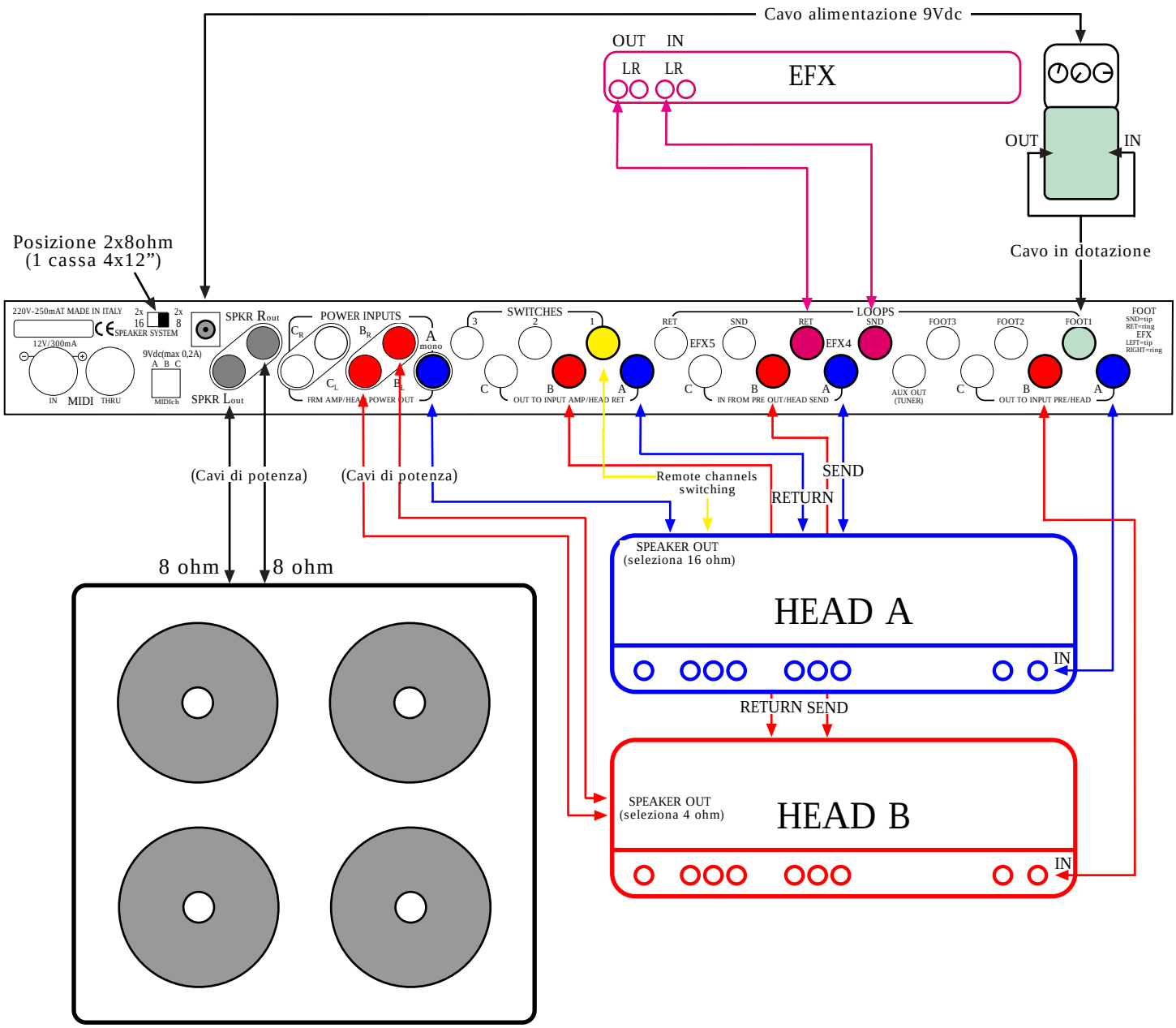

ATTENZIONE!!!

Tutti i cavi di collegamento sono jack mono se non diversamente specificato. I cavi per il collegamento delle uscite di potenza degli amplificatori e delle testate devono essere di sezione adeguata. **Collegate sempre due cavi alla cassa 4x12”, e due cavi agli ingressi Bleft /Bright (o Cleft/Cright**) della sezione di potenza. Utilizzate sempre tutti i POWER INPUT **Left** e **Right** dei sistemi scelti, sia che essi siano testate o amplificatori di potenza . Non dimenticate di selezionare con lo switch sul retro il tipo di sistema che volete usare : 1 cassa 4x12” settata in stereo 8 ohm oppure 2 casse 1x12” mono 16 ohm. Questa operazione di collegamento é di fondamentale importanza e il non rispetto di queste regole può compromettere il funzionamento del vostro equipaggiamento. In ogni caso per ogni eventuale dubbio chiedete!!!!

Brunetti

Esempio di collegamento per due testate,un effetto a pedale, un effetto rack e due casse 1x12” a 16 ohm.

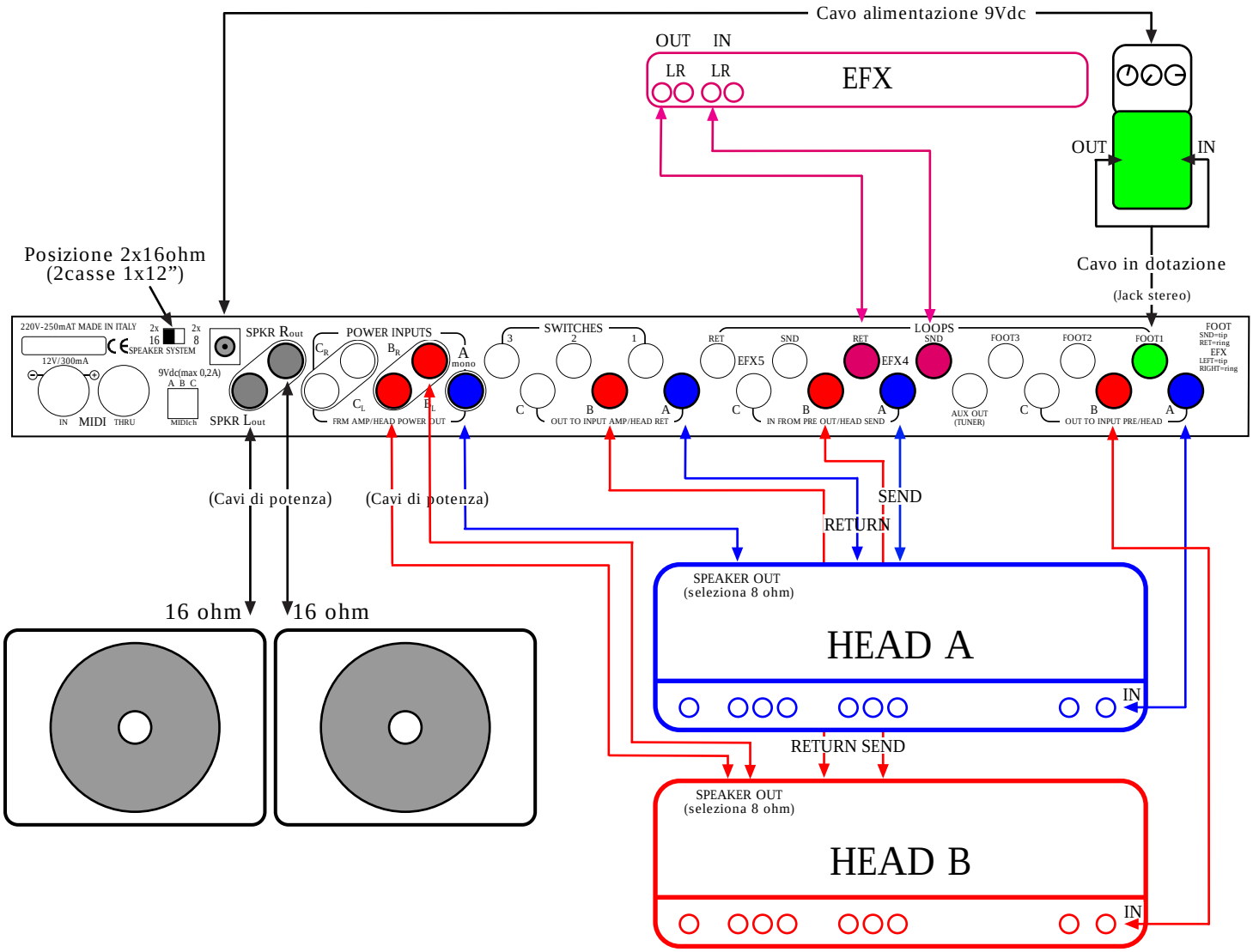

ATTENZIONE!!!

Tutti i cavi di collegamento sono jack mono se non diversamente specificato. I cavi per il collegamento delle uscite di potenza degli amplificatori e delle testate devono essere di sezione adeguata. **Collegate sempre due casse 1x12”, anche se vengono utilizzate con testate mono .**Anche in questo caso valgono le stesse regole scritte nella pagina 2.

Brunetti

Esempio di collegamento per una testata, un pre e finale, due effetti a pedale, un effetto rack e una cassa 4x12”stereo a 8 ohm.

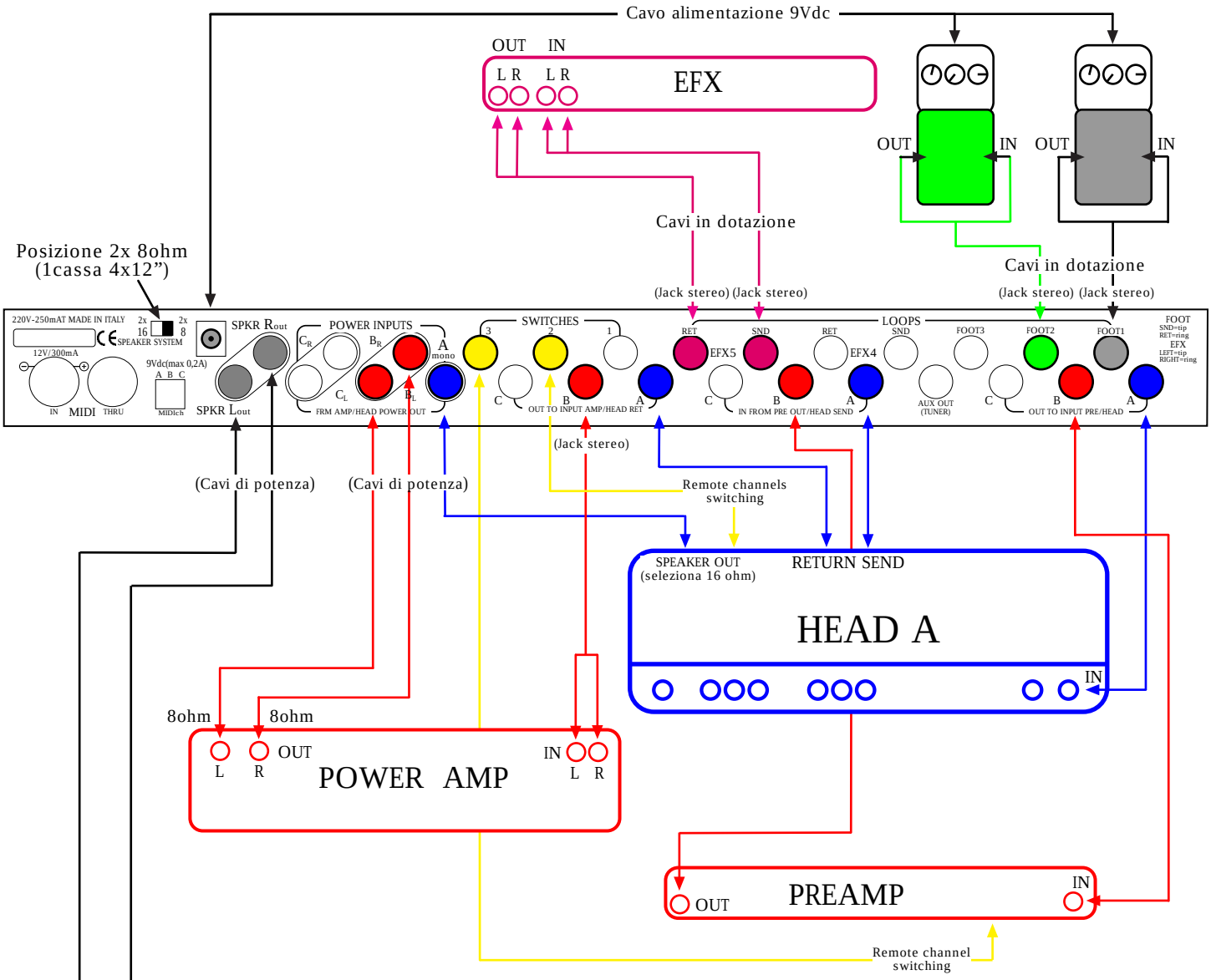

ATTENZIONE!!!

Tutti i cavi di collegamento sono jack mono se non diversamente specificato. I cavi per il collegamento delle uscite di potenza degli amplificatori e delle testate devono essere di sezione adeguata. **Collegate sempre due cavi alla cassa 4x12”.** Anche in questo caso valgono le stesse regole scritte nella pagina 2.

Brunetti

Esempio di collegamento per una testata, un pre , due effetti a pedale, un effetto rack e una cassa 4x12”mono a 16 ohm.

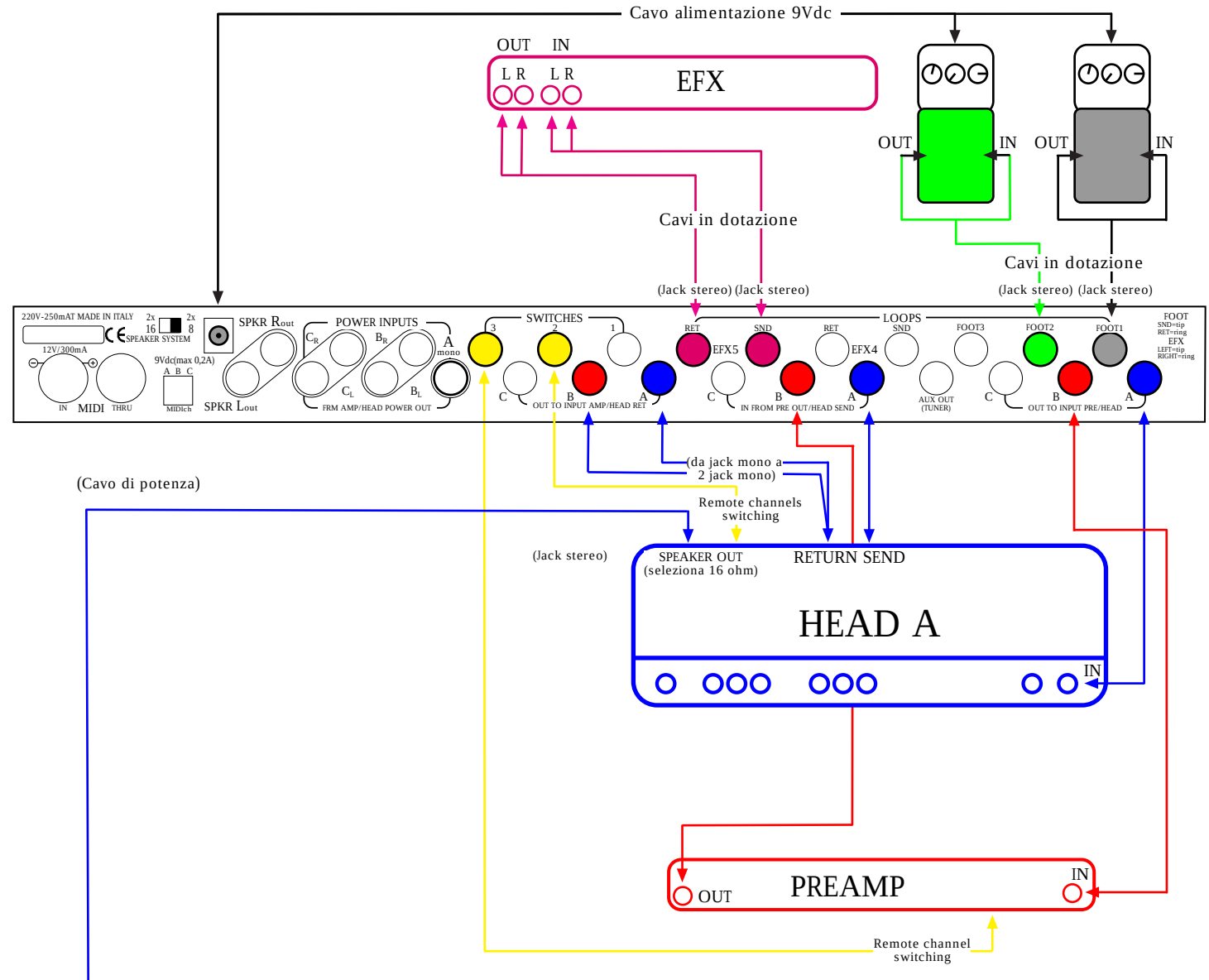

ATTENZIONE!!!

Tutti i cavi di collegamento sono jack mono se non diversamente specificato. I cavi per il collegamento delle uscite di potenza degli amplificatori e delle testate devono essere di sezione adeguata.

Brunetti

Esempio di collegamento per due pre , due effetti a pedale, un effetto rack e una cassa 4x12”stereo.

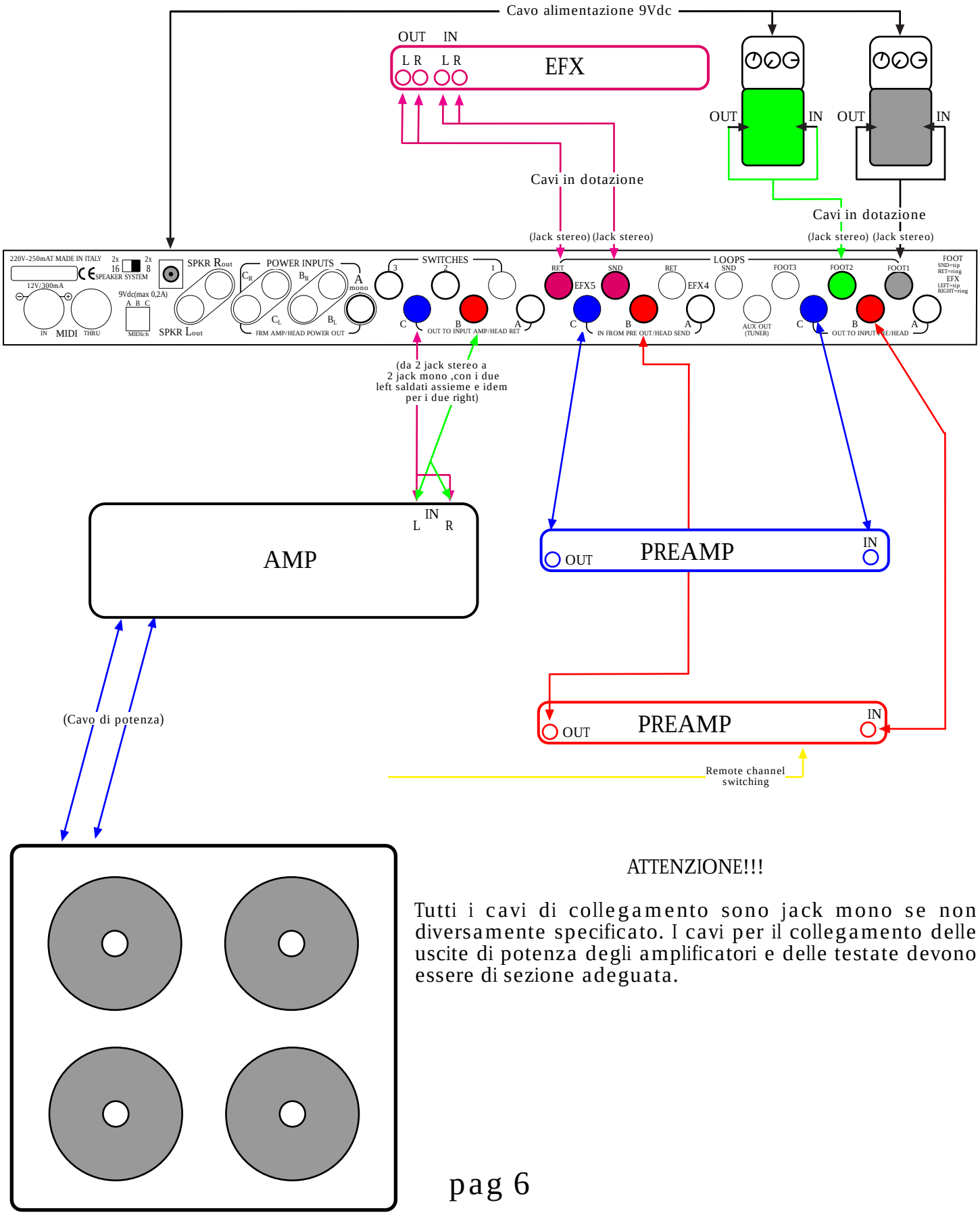

ATTENZIONE!!!

Tutti i cavi di collegamento sono jack mono se non diversamente specificato. I cavi per il collegamento delle uscite di potenza degli amplificatori e delle testate devono essere di sezione adeguata.

Brunetti

Esempio di collegamento per due testate un effetto a pedale, un effetto rack e una cassa 16 ohm

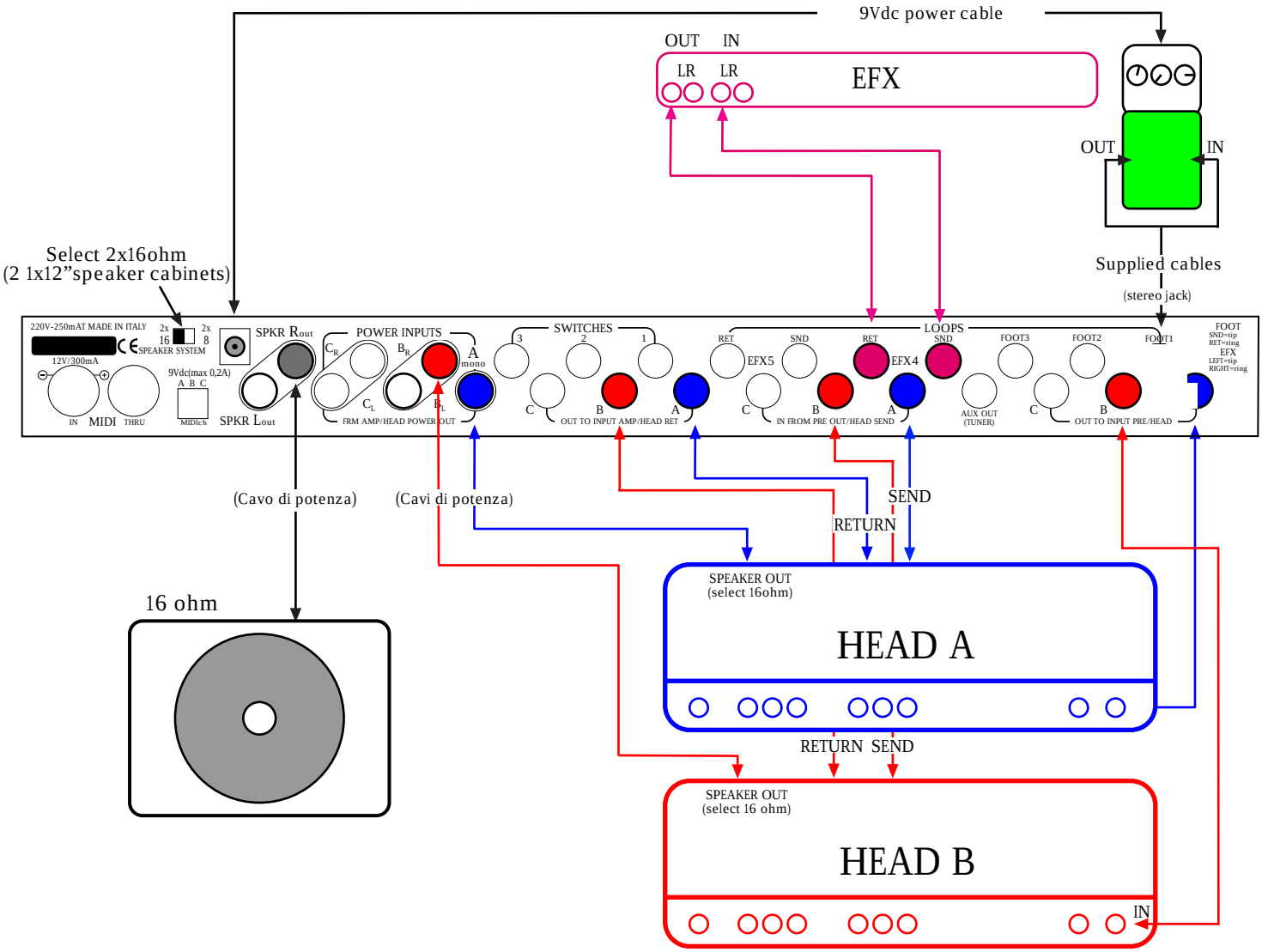

ATTENZIONE!!!

Tutti i cavi di collegamento sono jack mono se non diversamente specificato. I cavi per il collegamento delle uscite di potenza degli amplificatori e delle testate devono essere di sezione adeguata.

EFFETTI DI SINTESI

La caratteristica principale degli effetti di sintesi (vedi esempio) e' di modificare fisicamente la forma d'onda del segnale come ad esempio un distorsore.
Questa famiglia di effetti trova la sua posizione ottimale nella catena di collegamento tra la chitarra e l' ingresso dell' amplificatore.

EFFETTI DI MODULAZIONE

La caratteristica principale degli effetti di modulazione (vedi esempio) e' di aggiungere e/o sovrapporre altre curve/forme al segnale in ingresso.
Questa famiglia di effetti trova la sua posizione ottimale nella catena di collegamento del loop effetti del vostro amplificatore, ossia tra il preamplificatore (Preamp) e l'amplificatore finale (Power amp).

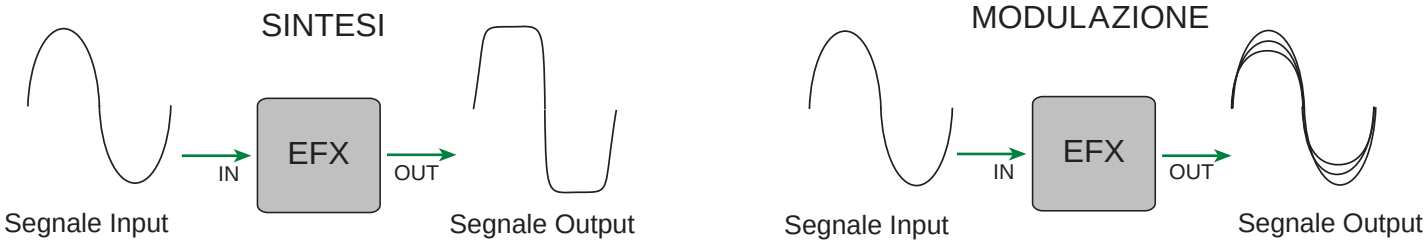

LOOP SERIALE

Nel loop seriale tutto il segnale in uscita dal Preamp passa e viene processato dall'effetto. In questo caso il settaggio dell'effetto dovra' tenere conto di una parte del suono originale definito DIRETTA o DRY e una parte di effetto EFFECT o WET ricavato dal suono originale e miscelato con il diretto o dry all'interno dell'effetto.

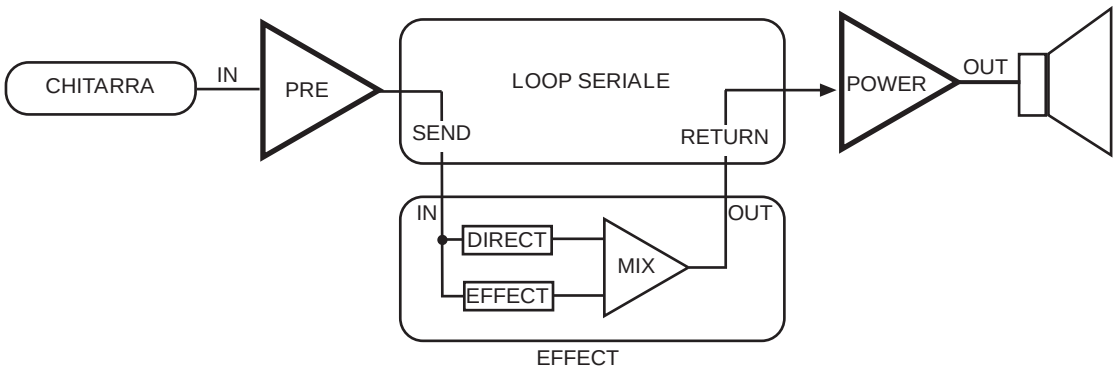

LOOP PARALLELO

Nel loop parallelo una porzione del suono diretto passa attraverso il loop senza uscire dal Send e si miscela poi con il segnale proveniente dal Return. La qualita' dell'effetto incide molto meno rispetto al loop seriale, in quanto la diretta sara' mantenuta come l'originale dal passaggio interno al loop.

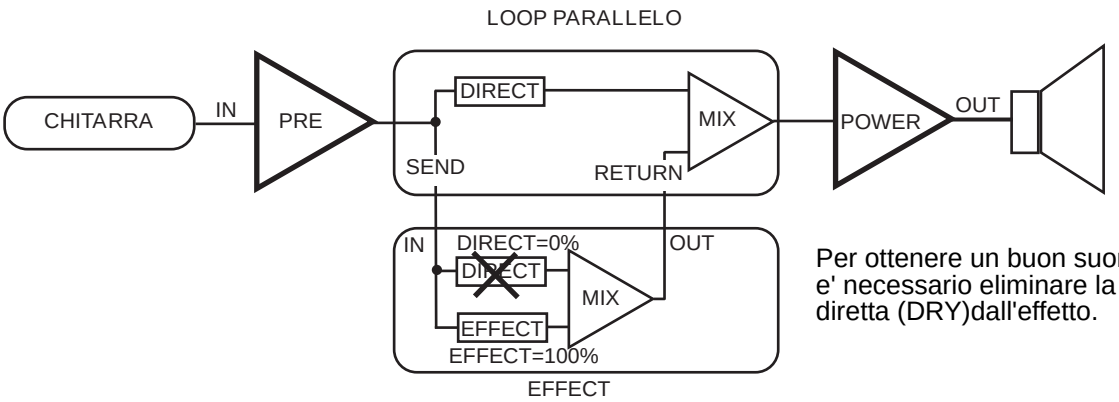

Per ottenere un buon suono e' necessario eliminare la diretta (DRY)dall'effetto.

PULIZIA

- Prima di effettuare qualsiasi operazione di pulizia,
  disinserire l'apparecchio dalla rete di alimentazione elettrica.
- Non gettare mai getti di acqua direttamente sulle parti dell'apparecchio.
- Evitare di utilizzare getti di vapore per la pulizia dell'apparecchio.
- Evitare di utilizzare solventi per la pulizia, in particolar modo sulle serigrafie.

Superficie	Sistema di pulizia consigliato
Alluminio satinato :	Straccio + prodotto per metallo
Acciaio cromato :	Carta + prodotto per cromature

NOTE IMPORTANTI

- Il costruttore declina ogni responsabilita' per danni a persone, cose e/o animali derivati da un errato utilizzo dell'apparecchio.
- La conformita' dell'apparecchio e' evidenziato dal simbolo CE riportato sul retro.
- Il costruttore si riserva di apportare ai propri prodotti quelle modifiche che ritenesse necessarie ed utili, senza pregiudicare le caratteristiche funzionali e di sicurezza dell'apparecchio.
- Non utilizzare l'apparecchio a piedi nudi.
- Non utilizzare l'apparecchio con mani e/o piedi umidi.
- Non lasciare l'apparecchio esposto ad agenti atmosferici (pioggia, sole, umidita', ecc..)
- Non permettere che l'apparecchio sia utilizzato da bambini o persone incapaci.
- Evitare di riporre materiali infiammabili in prossimita' dell'apparecchio.
- Non sollevare mai l'apparecchio per i pomelli di controllo.
- Leggere attentamente, compilare e spedire il tagliando di garanzia che troverete allegato all'apparecchio.
- La riparazione dell' apparecchio puo' essere eseguita solamente presso di noi durante il periodo di garanzia e comunque solamente da personale tecnico autorizzato, conformemente alle norme e alle direttive nazionali in vigore.
- Controllare periodicamente i cavi in dotazione con l'apparecchio. In caso di screpolature, tagli, abrasioni, bruciature, ecc.. sostituirlo immediatamente con uno di pari caratteristiche.
- In caso di guasto rivolgersi presso il negozio dove e' stato acquistato líapparecchio.
- Assicurarsi che l'apparecchio sia correttamente collegato a terra conformemente alle norme e alle direttive nazionali in vigore.

Per informazioni e/o supporto :
Brunetti Marco & C. S.a.s
Via De' Bonomini, 25/27
I 41100 MODENA ITALIA
Phone number : +39 059 / 243404

e-mail : info@brunetti.it commercial info
e-mail : support@brunetti.it technical info